HSNAC
General Catalog

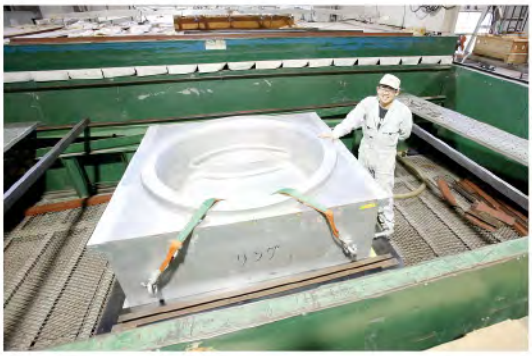

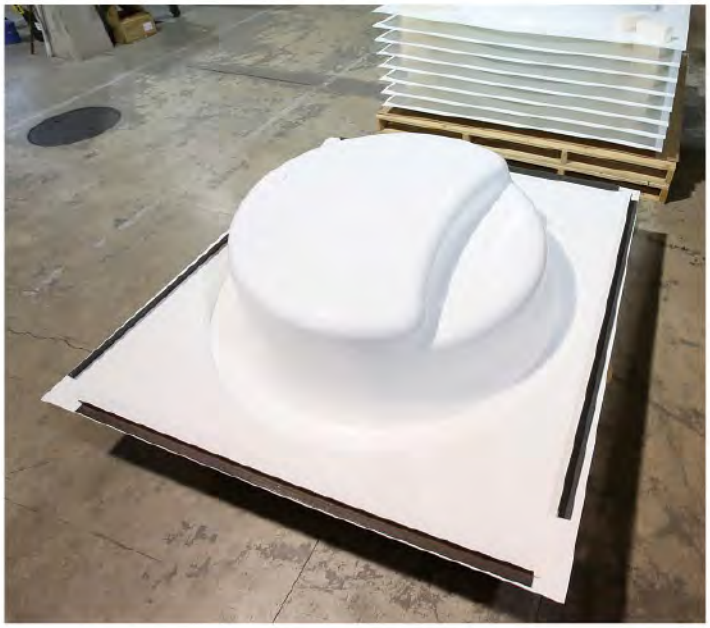

SPA

こだわりの空間で　こだわりの癒しを

マッサージ効果のジェットと

全身を優しく包むブロアの気泡は

一日の疲れを癒します

時間を感じさせないこだわりの贅沢

スパでそんな贅沢を　自分のものに

仕様について

水中照明・ブロア・ジェットの機能がお選びいただけます。
また、スパ回りの配管と支持脚は仕様に含まれています。

水中照明　ブロア　ジェット

大型浴槽

HSNAC2020

仕様・規格

主要寸法・外観図

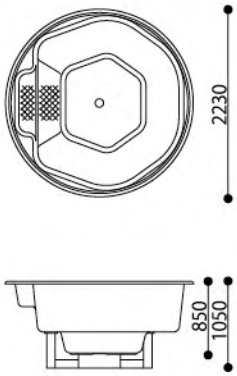

水中照明

ブロア

ジェット

満水時水量	1900ℓ
シェル重量	165kg
人　　数	5人

大型浴槽

HSNAC2020G

仕様・規格

主要寸法・外観図

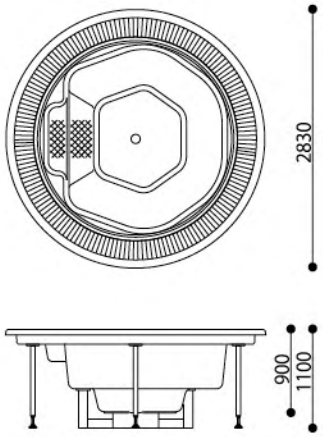

水中照明

ブロア

ジェット

満水時水量	2020ℓ
シェル重量	215kg
人　　数	5人

大型浴槽

HSNAC4200G

仕様・規格

主要寸法・外観図

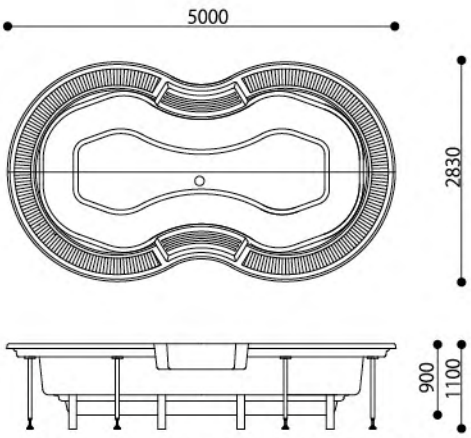

※この機種は本体２分割仕様（現場での接合を要します）

水中照明

ブロア

ジェット

満水時水量	4200ℓ
シェル重量	480kg
人　　数	10人

大型浴槽

HSNAC3560

仕様・規格

主要寸法・外観図

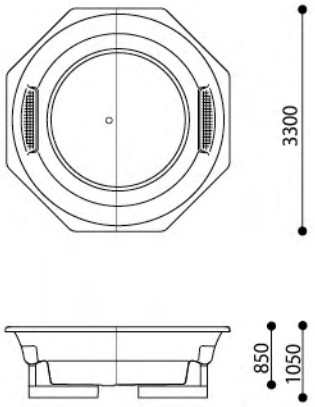

※この機種は本体２分割仕様（現場での接合を要します）

水中照明

ブロア

ジェット

満水時水量	4000ℓ
シェル重量	380kg
人　　数	10人

大型浴槽

HSNAC1800G

仕様・規格

主要寸法・外観図

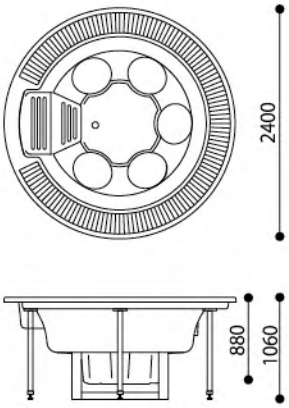

水中照明

ブロア

ジェット

満水時水量	1800ℓ
シェル重量	145kg
人　　数	5人

大型浴槽

HSNAC1510/HSNAC1510G

仕様・規格

HSNAC1510

主要寸法・外観図

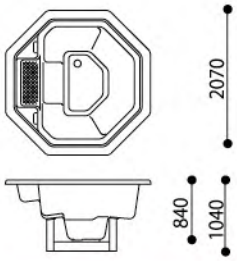

満水時水量	1400ℓ
シェル重量	123kg
人　　数	5人

HSNAC1510G

主要寸法・外観図

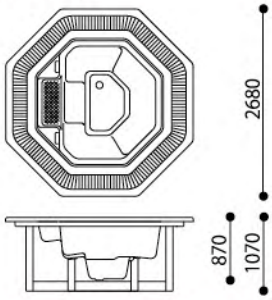

満水時水量	1510ℓ
シェル重量	155kg
人　　数	5人

水中照明

ブロア

ジェット

大型浴槽

HSNAC1500/HSNAC1500G

仕様・規格

HSNAC1500

主要寸法・外観図

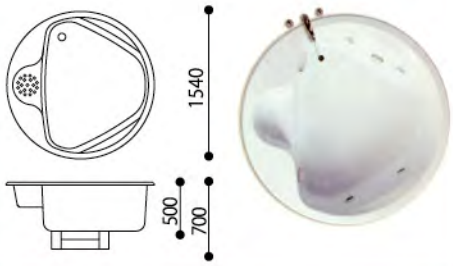

満水時水量	420ℓ
シェル重量	86kg
人　　数	2人

HSNAC1500G

主要寸法・外観図

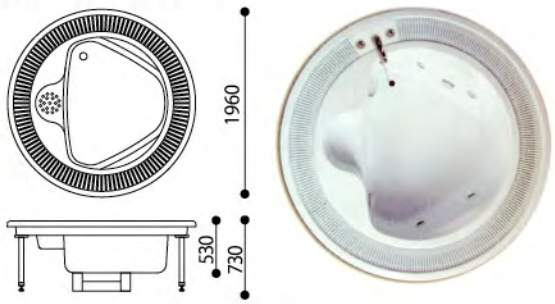

満水時水量	530ℓ
シェル重量	115kg
人　　数	2人

水中照明

ブロア

ジェット

大型浴槽

HSNAC850

仕様・規格

主要寸法・外観図

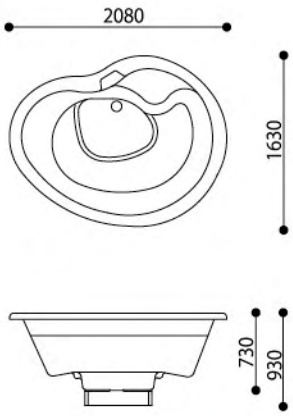

水中照明

ブロア

ジェット

満水時水量	850ℓ
シェル重量	109kg
人　　数	4人

大型浴槽

HSNAC600

水中照明　ブロア　ジェット

仕様・規格

主要寸法・外観図

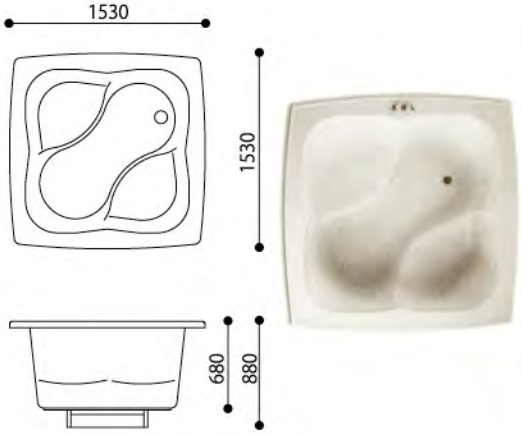

満水時水量	600ℓ
シェル重量	97kg
人　　数	2人

HSNAC740

水中照明　ブロア　ジェット

仕様・規格

主要寸法・外観図

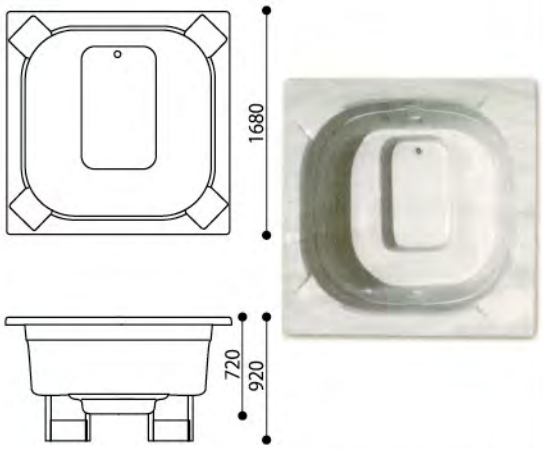

満水時水量	740ℓ
シェル重量	110kg
人　　数	5人

大型浴槽

HSNAC820

水中照明　ブロア　ジェット

仕様・規格

主要寸法・外観図

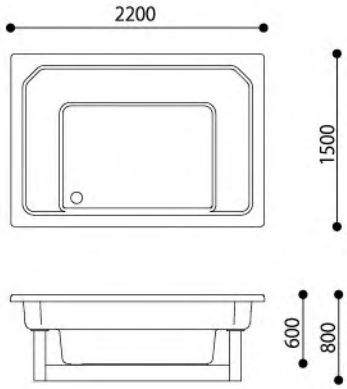

満水時水量	820ℓ
シェル重量	112kg
人　　数	6人

HSNAC2000

水中照明　ブロア　ジェット

仕様・規格

主要寸法・外観図

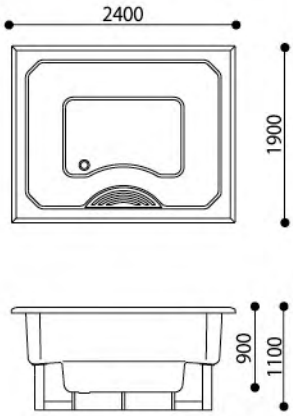

満水時水量	2000ℓ
シェル重量	154kg
人　　数	6人

大型浴槽

HSNAC720/HSNAC720G

水中照明　ブロア　ジェット

仕様・規格

HSNAC720	HSNAC720G
主要寸法・外観図	主要寸法・外観図

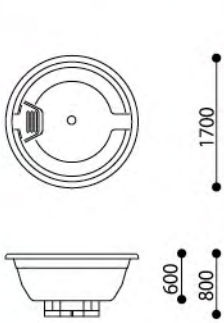

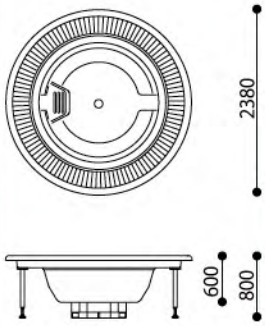

	HSNAC720	HSNAC720G
満水時水量	540ℓ	720ℓ
シェル重量	100kg	155kg
人　　数	2人	2人

HSNAC910

水中照明　ブロア　ジェット

仕様・規格

主要寸法・外観図

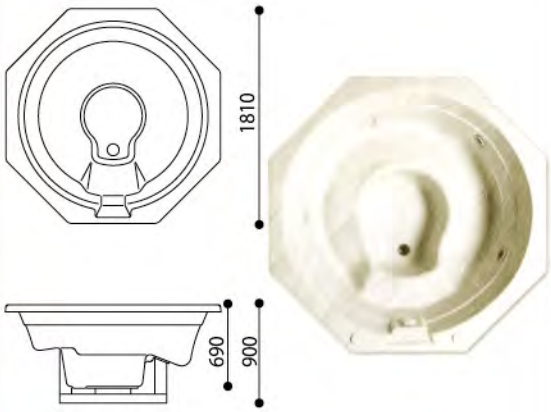

満水時水量	910ℓ
シェル重量	107kg
人　　数	4人

大型浴槽

HSNAC2600

水中照明　ブロア　ジェット

仕様・規格

主要寸法・外観図

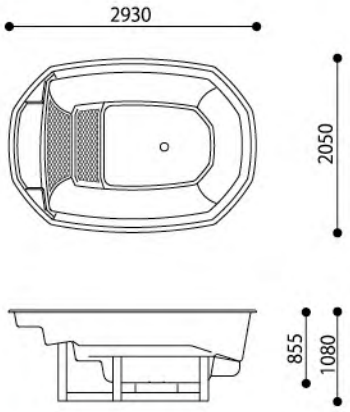

満水時水量	1940ℓ
シェル重量	265kg
人　　数	7人

HSNAC2600G

水中照明　ブロア　ジェット

仕様・規格

主要寸法・外観図

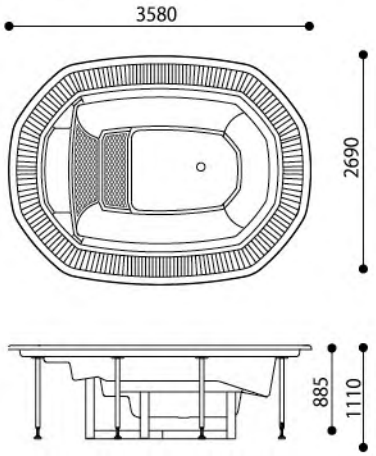

満水時水量	2600ℓ
シェル重量	365kg
人　　数	7人

大型浴槽

HSNAC1790G

水中照明　ブロア　ジェット

仕様・規格

主要寸法・外観図

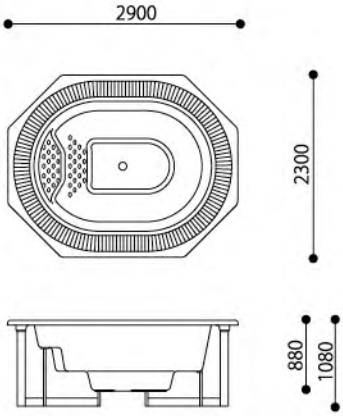

満水時水量	1790ℓ
シェル重量	200kg
人　　数	6人

HSNAC630

水中照明　ブロア　ジェット

HSNAC630は連結して設置できるスパです。ジェットやブロアの機能を独立したスペースで満喫できます。
また、連結しない仕様もあります。

仕様・規格

主要寸法・外観図

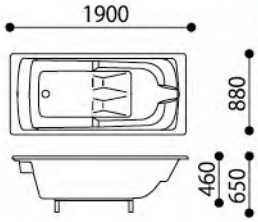

満水時水量	360ℓ
シェル重量	87kg
人　　数	1人

主要寸法・外観図

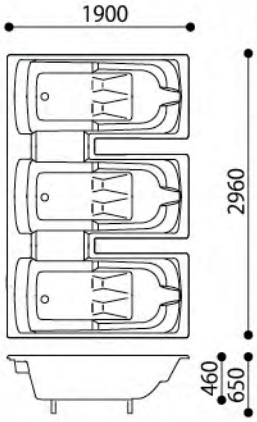

満水時水量	1080ℓ
シェル重量	261kg
人　　数	3人

HSNAC385G

仕様・規格

主要寸法・外観図

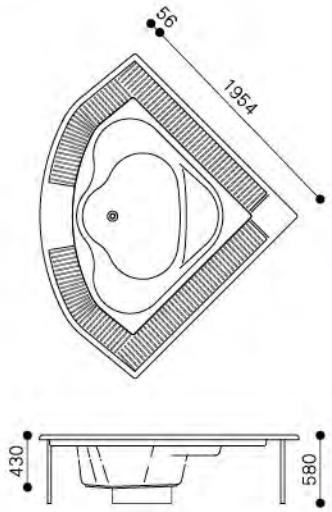

- 吐水口等はオプションです
- ブロア機能設置可能です

水中照明

ブロア

満水時水量	385ℓ
シェル重量	115kg
人　　数	2人

HSNAC385

仕様・規格

主要寸法・外観図

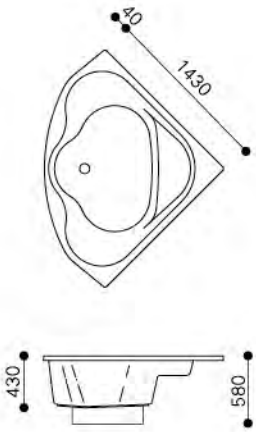

- 吐水口等はオプションです
- ブロア機能設置可能です

水中照明

ブロア

満水時水量	385ℓ
シェル重量	85kg
人　　数	2人

プライベート浴槽

HSNAC455

仕様・規格

主要寸法・外観図

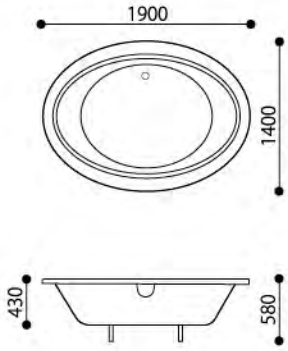

- 吐水口等はオプションです
- ブロア機能設置可能です

水中照明

ブロア

満水時水量　455ℓ

シェル重量　98kg

人　　数　2人

HSNAC365

仕様・規格

主要寸法・外観図

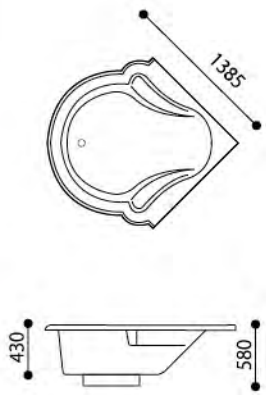

- 吐水口等はオプションです
- ブロア機能設置可能です

水中照明

ブロア

満水時水量　365ℓ

シェル重量　75kg

人　　数　1人

HSNAC205

仕様・規格

主要寸法・外観図

満水時水量	205ℓ
シェル重量	45kg
人　　数	1人

HSNAC240N

仕様・規格

主要寸法・外観図

満水時水量	240ℓ
シェル重量	50kg
人　　数	1人

HSNAC270

仕様・規格

主要寸法・外観図

満水時水量	270ℓ
シェル重量	53kg
人　　数	1人

HSNAC340

仕様・規格

主要寸法・外観図

満水時水量	340ℓ
シェル重量	60kg
人　　数	1人

HSNAC240M

仕様・規格

主要寸法・外観図

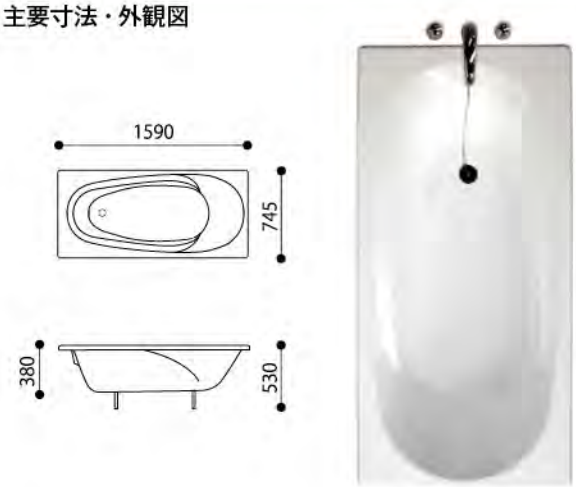

満水時水量	240ℓ
シェル重量	47kg
人　　数	1人

HSNAC280

仕様・規格

主要寸法・外観図

満水時水量	280ℓ
シェル重量	76kg
人　　数	1人

HSNAC360

仕様・規格

主要寸法・外観図

満水時水量	360ℓ
シェル重量	77kg
人　　数	1人

HSNAC370

仕様・規格

主要寸法・外観図

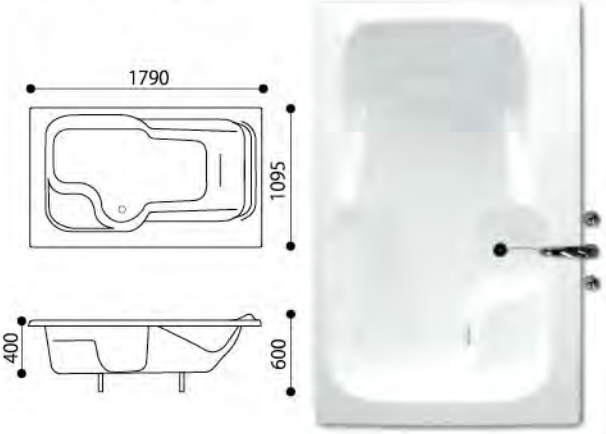

満水時水量	370ℓ
シェル重量	81kg
人　　数	1人

HSNAC DOME

優れた採光性

効率のよい採光で室内の隅々にまでやわらかな光が行き渡り
照明電力の節約に抜群の効果を発揮します

優れた断熱性

HSNACドームは可視光線をよく通す反面
赤外線透過率は少なく
熱伝導率も小さいため冷暖房の効率がアップします

優れた耐寒・耐衝撃性

HSNACドームはプラスチック素材の中でも
耐寒・耐衝撃性の高い素材を使用しているため
過酷な気象条件下での設置に耐えます

豊富な機種・サイズ

用途に応じた機種・サイズをご用意しております
大型建造物から一般住宅にいたるまで柔軟に対応できます

雨仕舞・結露対策

HSNACドームは本体とフレームとの取付方法の工夫により
雨仕舞も万全です
また内部結露水も滴下しないように構造設計されています

安全への取り組み

HSNACドームは万が一の火災事故や落下事故に備えて
「耐火仕様」や「落下防止ネット」などの
安全対策に取り組んでいます

トップライト部の材質・色

各機種ごとにトップライトの材質と色を表記中から選択できます。
選択できるトップライトは以下の種類がございます。

アクリル乳半

なめらかな乳半色のアクリル板を真空成形した標準的なトップライトです。

ポリカ乳半

強度に優れた乳半色のポリカーボネート板を真空成形したトップライトです。

フレーム部の材質

各機種ごとにフレーム部の材質を表記中から選択できます。
選択できるフレーム材質は以下の種類がございます。

アルミ枠(耐火仕様)

軽量で錆びにくい、アルミ素材(アルマイト艶消しクリア)を使用したフレームの内部にZAM(高耐食溶融メッキ鋼板)を内貼りし火災時の耐久性を向上させています。

※耐火仕様詳細はP34参照

スチール枠

折板枠専用の材質です。

追加オプション

各機種ごとに設定可能な追加オプションを表記中から選択できます。

ダブル仕様 ※角タイプ600·900·1300で選択可能

トップライトの中に透明なインナードームを組み込み二重化することにより、耐結露·断熱効果を高めます。
※インナードームの材質はアクリルかポリカーボネートを選択できます。

複層ダブル仕様 ※角タイプ600·900·1300で選択可能

インナードームに空気層を持つポリカーボネート複層板を使用することにより「ダブル仕様」以上の高い耐結露・断熱効果を発揮します。

断熱材内貼

フレーム枠の内部に厚さ2mmの断熱材を内貼りすることにより結露を抑えます。

二段水切仕様

フレーム部にアルミ製の水切り枠を追加することで収まりを躯体の外側まで延長し外観をスッキリ見せるとともに雨仕舞を強化します。

落下防止ネット

フレーム開口部に70kgの重量物の1.5mからの落下衝撃に耐える金属製メッシュを取り付けることにより万が一の落下事故を防止します。

※詳細はP32参照

フレーム塗装

フレーム部を外装にマッチした色に塗装することができます。
※塗装色の詳細につきましてはお問い合わせ下さい。

オペレーター

設置場所から開閉式ドームの開け閉めが行えます。
電動式と手動式を選択できます。

※開閉式ドームのみ詳細はP33参照

防虫網

ベンチレーター部からの虫の進入を防ぎます。

※ベンチレーター枠のみP27参照

※ペアガラス仕様等、このカタログに明記されていない仕様でも対応可能なものがございますので、お気軽にお問い合わせ下さい。

開閉式ドーム

片開き排煙枠 角タイプ

HSNACドーム排煙枠は、ガススプリング片開き式の採光・排煙・換気性能に優れた機種です。角タイプは、シンプルな正方形トップライトでさまざまな外観にマッチします。

仕様・規格

アクリル乳半
ポリカ乳半

アルミ枠（耐火仕様）

ダブル仕様・複層ダブル仕様
断熱材内貼・二段水切仕様
落下防止ネット・フレーム塗装
オペレーター（手動・電動）

諸元(単位/mm) 品番	DHK060	DHK090	DHK130	DHK150	DHK160
A 呼称寸法	600	900	1300	1500	1600
B ドーム外寸	740	1040	1440	1640	1740
C 固定枠外寸	840	1140	1540	1740	1840
D ドーム高さ	160	250	350	450	450
アクリル元板厚	3.0	4.0	5.0	5.0	5.0
ポリカ元板厚	3.0	3.0	4.0	4.0	4.0
排煙面積(㎡)	0.29	0.70	1.53	2.07	2.37
採光面積(㎡)	0.25	0.64	1.44	1.96	2.25

※排煙枠 角タイプは全サイズ受注生産品です。　※ダブル仕様・複層ダブル仕様は、角タイプ 600・900・1300 で選択可能。

収まり図（アルミ枠）

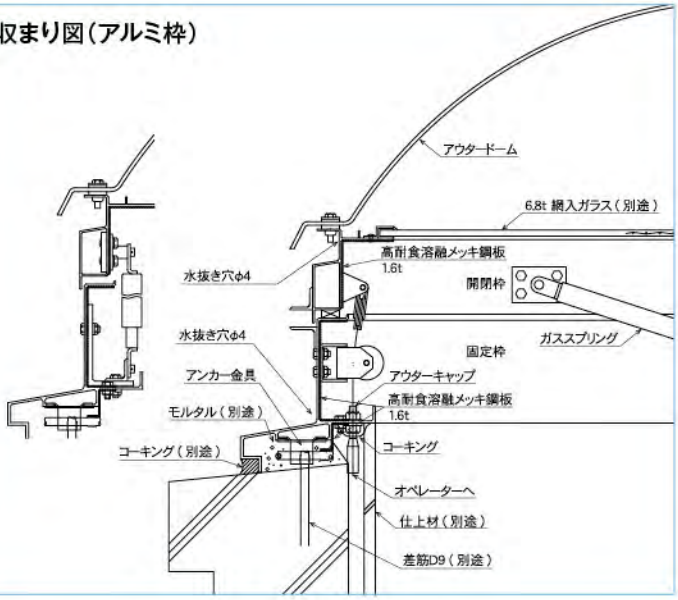

主要寸法・外観図

開放角度 45°

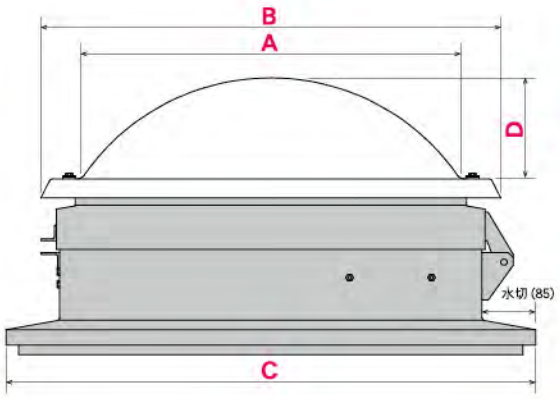

開閉式ドーム

片開き排煙枠 連続タイプ

HSNACドーム排煙枠は、ガススプリング片開きの採光・排煙・換気性能に優れた機種です。連続タイプは、最大4mの長さまで対応でき工場や倉庫などの大型施設にマッチします。

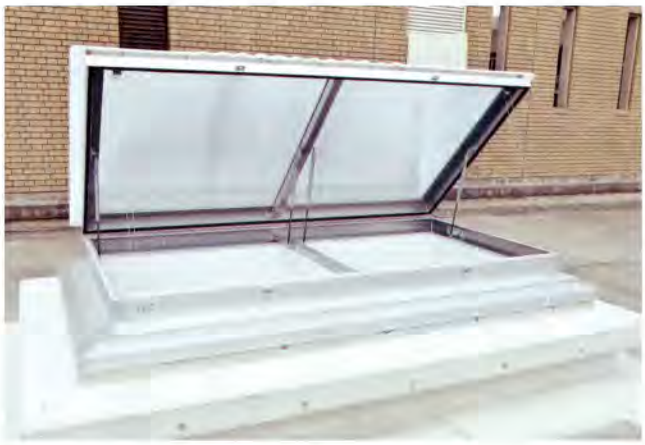

仕様・規格

アクリル乳半
ポリカ乳半

アルミ枠（耐火仕様）

断熱材内貼・二段水切仕様
フレーム塗装
オペレーター（手動・電動）

諸元(単位/mm) 品番	DHL060	DHL090	DHL130
A 呼称寸法	600	900	1300
B ドーム外寸	740	1040	1440
C 固定枠外寸	840	1140	1540
D ドーム高さ	160	250	350
アクリル元板厚	3.0	3.0	4.5
ポリカ元板厚	3.0	3.0	4.0
L 長さ	100ピッチで最大4000迄でご指定下さい		

連続タイプの排煙・採光面積はP36の「採光・排煙面積一覧」をご参照下さい

※排煙枠 連続タイプは全サイズ受注生産品です。

主要寸法・外観図

開放角度 45°

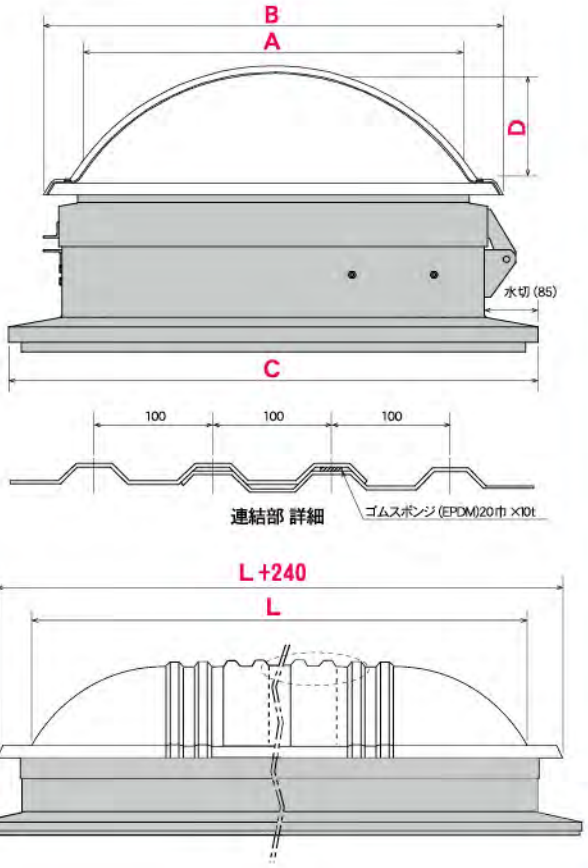

収まり図（アルミ枠）

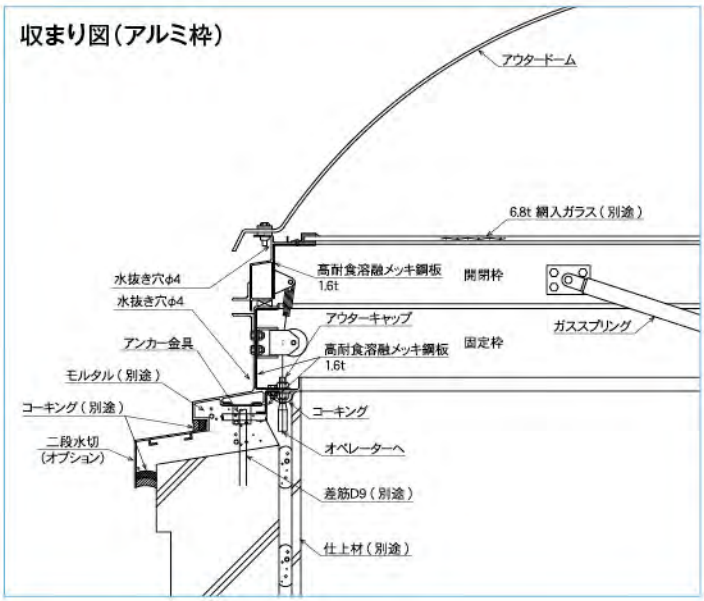

開閉式ドーム

クロスアーム排煙枠 角タイプ

HSNACドーム クロスアーム排煙枠は、風向きに左右されないガススプリング垂直開閉式の採光排煙・換気性能に優れた機種です。角タイプは、シンプルな正方形トップライトでさまざまな外観にマッチします。

仕様・規格

アクリル乳半
ポリカ乳半

アルミ枠（耐火仕様）

ダブル仕様・複層ダブル仕様
断熱材内貼・二段水切仕様
落下防止ネット・フレーム塗装
オペレーター（手動・電動）

諸元(単位/mm) 品番	DXK060	DXK090	DXK130	DXK150	DXK160	DXK200
A 呼称寸法	600	900	1300	1500	1600	2000
B ドーム外寸	740	1040	1440	1640	1740	2140
C 固定枠外寸	840	1140	1540	1740	1840	2240
D ドーム高さ	160	250	350	450	450	450
E 開閉高さ	200	300	440	500	500	540
アクリル元板厚	3.0	4.0	5.0	5.0	5.0	6.0
ポリカ元板厚	3.0	3.0	4.0	4.0	4.0	—
排煙面積(㎡)	0.27	0.68	1.50	1.99	2.29	3.48
採光面積(㎡)	0.25	0.64	1.44	1.96	2.25	3.61

※クロスアーム排煙枠 角タイプは全サイズ受注生産品です。　※DXK200のトップライトはアクリル乳半のみとなります。
※ダブル仕様・複層ダブル仕様は、角タイプ600・900・1300で選択可能。

収まり図（アルミ枠）

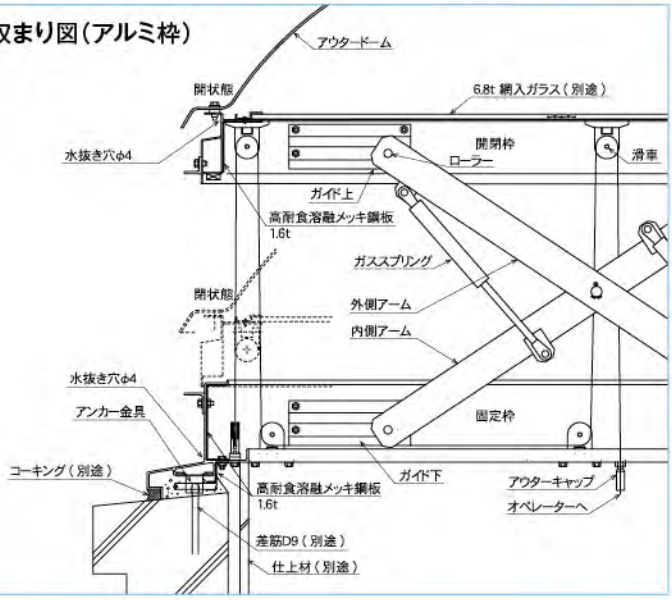

主要寸法・外観図

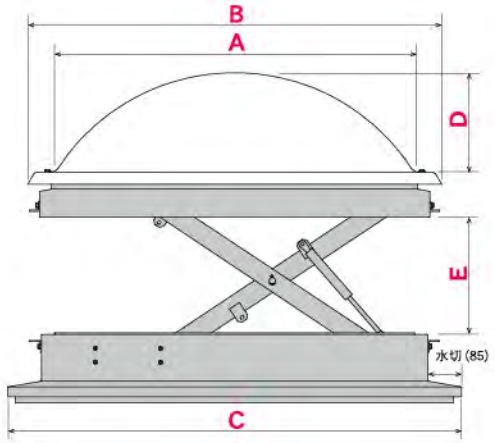

開閉式ドーム

クロスアーム排煙枠 連続タイプ

HSNACドーム クロスアーム排煙枠は、風向きに左右されないガススプリング垂直開閉式の採光排煙・換気性能に優れた機種です。連続タイプは、最大6mの長さまで対応でき工場や倉庫などの大型施設にマッチします。

仕様・規格

アクリル乳半
ポリカ乳半

アルミ枠（耐火仕様）

断熱材内貼・二段水切仕様
フレーム塗装
オペレーター（手動・電動）

諸元(単位/mm) 品番	DXL060	DXL090	DXL130	DXL200
A 呼称寸法	600	900	1300	2000
B ドーム外寸	740	1040	1440	2140
C 固定枠外寸	840	1140	1540	2240
D ドーム高さ	160	250	350	520
E 開閉高さ	200	300	440	540
アクリル元板厚	3.0	3.0	4.5	5.0
ポリカ元板厚	3.0	3.0	4.0	4.0
L 長さ	標準で100ピッチで最大4000迄ご指定できます 4000以上をご希望の場合はお問い合わせ下さい			

連続タイプの排煙・採光面積はP36の「採光・排煙面積一覧」をご参照下さい

※クロスアーム排煙枠 連続タイプは全サイズ受注生産品です。

収まり図（アルミ枠）

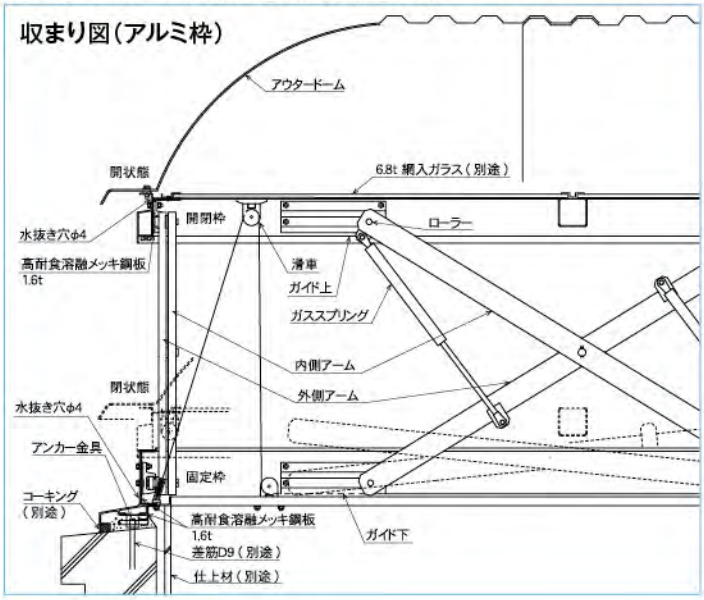

主要寸法・外観図

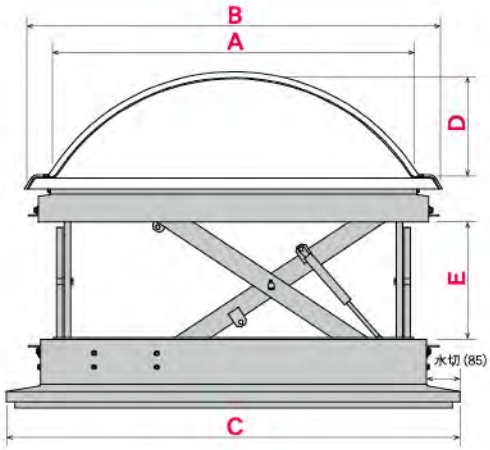

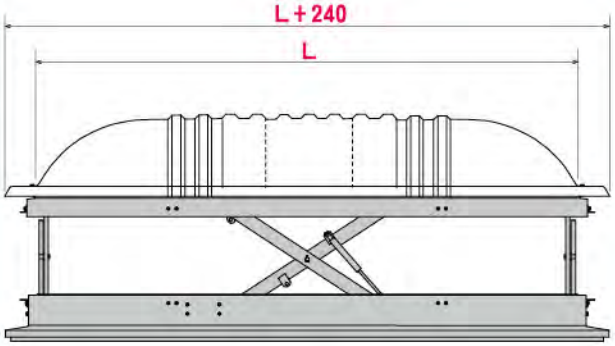

固定式ドーム

断熱防露枠 角タイプ

HSNACドーム断熱防露枠型は、断熱材入りの固定枠＋複層板インナードームのセットで結露を効果的に防ぎます。採光と断熱効果で省エネにも最適です。角タイプは、シンプルな正方形トップライトでさまざまな外観にマッチします。

断熱材と
インナードームで
結露を防ぎ
断熱効果
UP

仕様・規格

アクリル乳半
ポリカ乳半

アルミ枠（耐火仕様）

二段水切仕様・落下防止ネット・フレーム塗装
ポリカーボネート複層板インナードームは標準セット

諸元(単位/mm) 品番	DBK060	DBK090	DBK130
A 呼称寸法	600	900	1300
B ドーム外寸	740	1040	1440
C 固定枠外寸	840	1140	1540
D ドーム高さ	160	250	350
アクリル元板厚	3.0	4.0	5.0
ポリカ元板厚	3.0	3.0	4.0
採光面積(㎡)	0.24	0.62	1.41

※断熱防露枠 角タイプは全サイズ受注生産品です。

収まり図(アルミ枠)

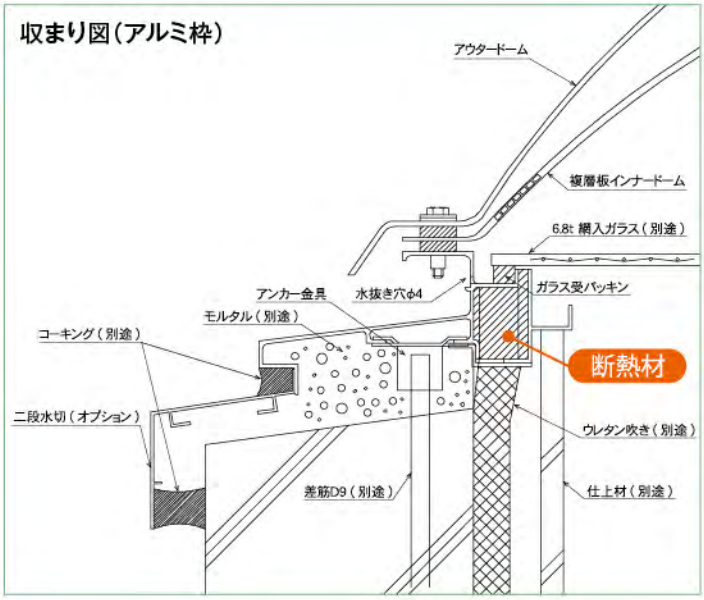

主要寸法・外観図

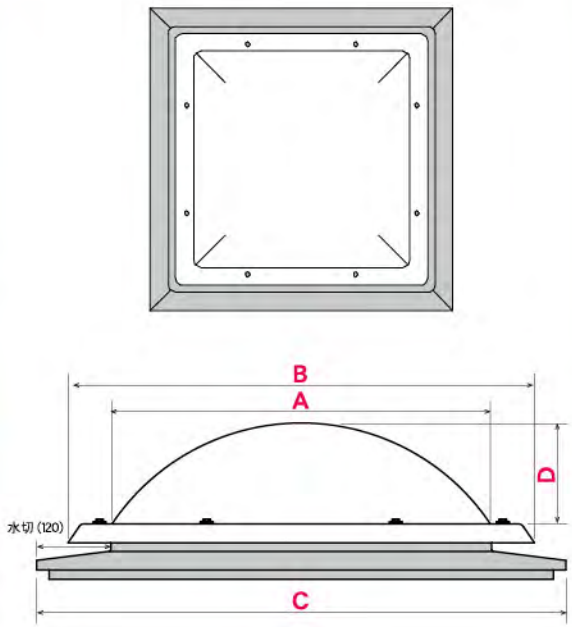

固定式ドーム

折板枠 連続タイプ

HSNACドーム折板枠は、折板屋根専用のスチール枠です。連続タイプは、連続式ユニット方式により100mmピッチで、ご希望の長さのドームを製作可能です。大型倉庫などにマッチします。

仕様・規格

アクリル乳半
ポリカ乳半

スチール枠（赤色さび止め塗装）

フレーム塗装

諸元(単位/mm) 品番	DSL060	DSL090	DSL130	DSL200
A 呼称寸法	600	900	1300	2000
B ドーム外寸	740	1040	1440	2140
C 固定枠外寸	600	900	1300	2000
D ドーム高さ	160	250	350	520
アクリル元板厚	3.0	3.0	4.5	5.0
ポリカ元板厚	3.0	3.0	4.0	4.0
L 長さ	100ピッチでご希望の長さをご指定下さい			

連続タイプの採光面積はP36の「採光・排煙面積一覧」をご参照下さい

※折板枠 連続タイプは全サイズ受注生産品です。

写真はグレー塗装品

収まり図(E-E)

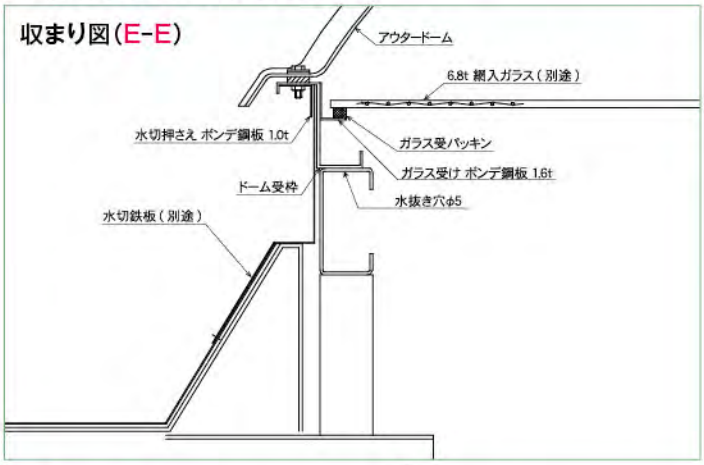

収まり図(F-F)

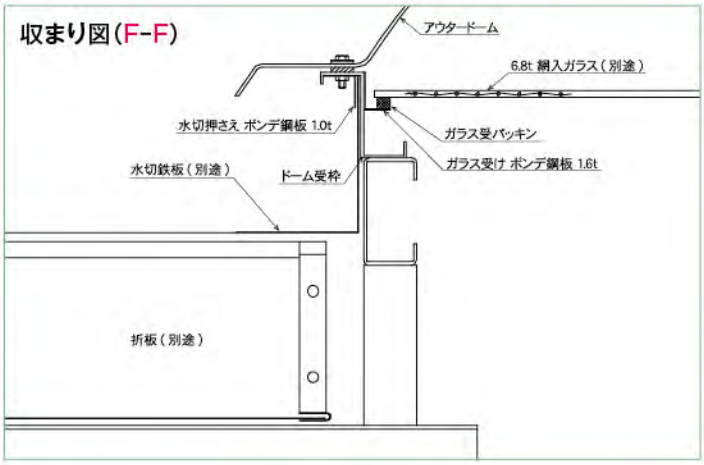

主要寸法・外観図

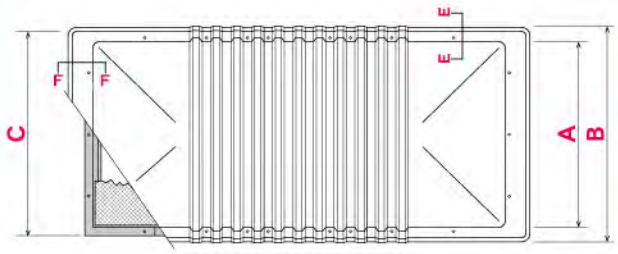

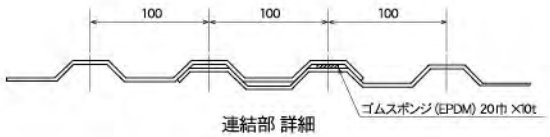

連結部 詳細

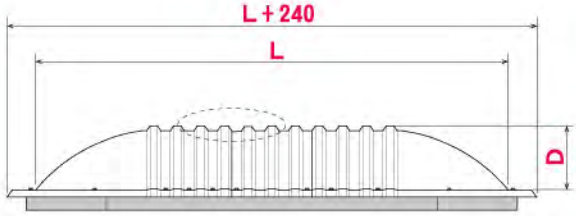

固定式ドーム

ベンチレーター枠 角タイプ

HSNACドーム ベンチレーター枠は、サイド部のルーバー部分で常時換気ができるアルミ枠です。熱気のこもりやすい工場や開閉式ドームが設置しづらい場所に最適です。
角タイプは、シンプルな正方形トップライトでさまざまな外観にマッチします。

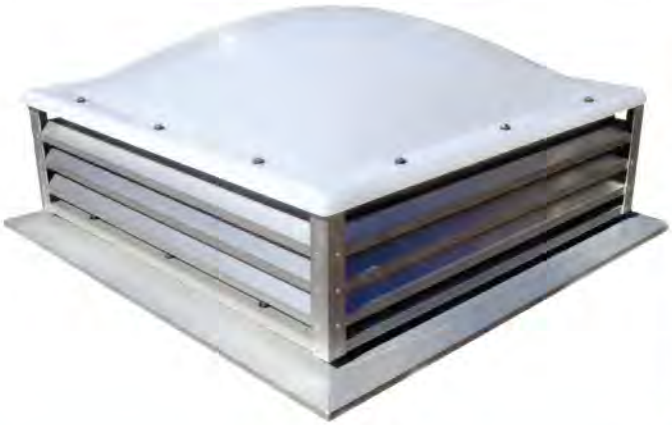

仕様・規格

アクリル乳半
ポリカ乳半

アルミ枠
※耐火仕様は不可

二段水切仕様
フレーム塗装(固定枠部のみ)
防虫網

諸元(単位/mm) 品番	DVK060	DVK090	DVK130
A 呼称寸法	600	900	1300
B ドーム外寸	740	1040	1440
C 固定枠外寸	840	1140	1540
D ドーム高さ	160	250	350
アクリル元板厚	3.0	4.0	5.0
ポリカ元板厚	3.0	3.0	4.0
採光面積(㎡)	0.30	0.72	1.56

特注にて連続タイプの製作も承ります。長さ(L)は3mまで対応します。

収まり図(アルミ枠)

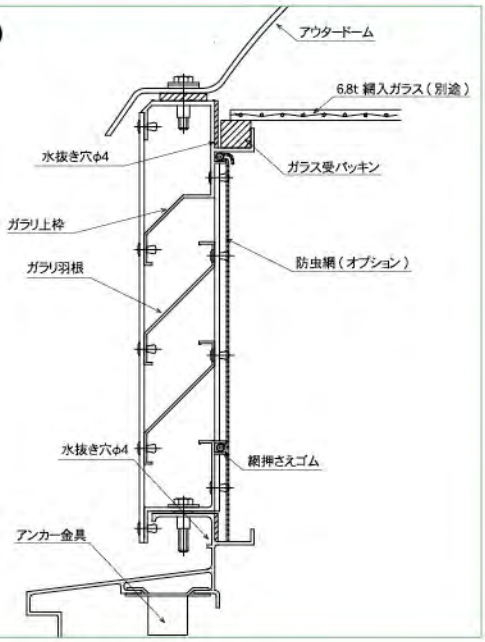

主要寸法・外観図

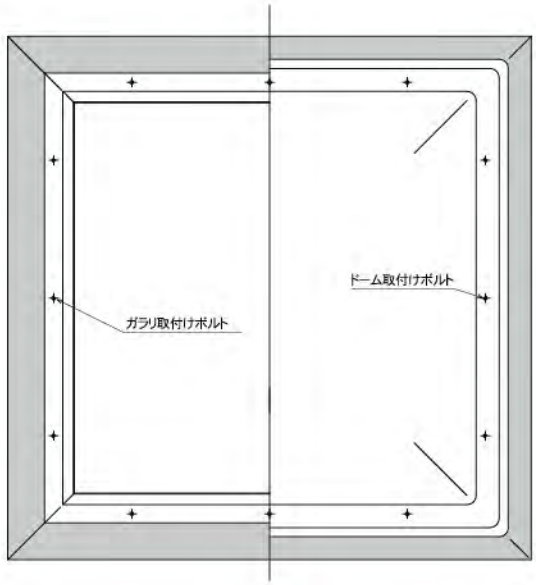

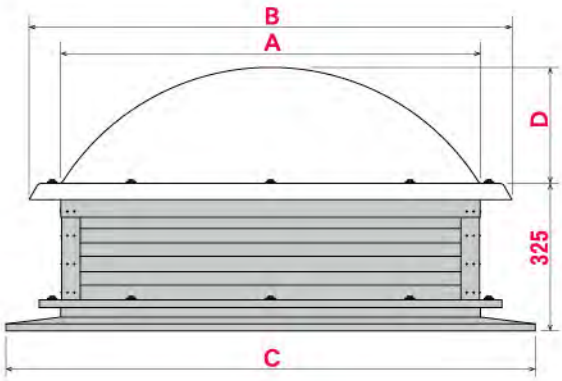

固定式ドーム

直付型 角・丸・連続タイプ

HSNACドーム直付型は、強度に優れたポリカーボネート製トップライトを直接架台に設置するフレームレスタイプの機種です。低コストで、倉庫や車庫などに最適です。シンプルな角タイプとデザイン性に優れた丸タイプ、大型施設に対応可能な連続タイプがございます。

仕様・規格

ポリカ乳半

フレームレス

ダブル仕様・複層ダブル仕様
FRP製露受

角タイプ品番

諸元(単位/mm) 品番	DZK060	DZK090	DZK130
A 呼称寸法	600	900	1300
B ドーム外寸	840	1140	1540
C ドーム高さ	160	250	350
ポリカ元板厚	3.0	3.0	4.0

丸タイプ品番

諸元(単位/mm) 品番	DZM060	DZM090	DZM130
A 呼称寸法	φ600	φ900	φ1300
B ドーム外寸	φ840	φ1140	φ1540
C ドーム高さ	160	250	350
ポリカ元板厚	3.0	3.0	4.0

連続タイプ品番

諸元(単位/mm) 品番	DZL060	DZL090	DZL130
A 呼称寸法	600	900	1300
B ドーム外寸	840	1140	1540
C ドーム高さ	160	250	350
ポリカ元板厚	3.0	3.0	4.0
L 長さ	100ピッチでご希望の長さをご指定下さい		

※ダブル仕様・複層ダブル仕様は角タイプ 600・900・1300で選択可能
※FRP製露受は、角・丸タイプのみ対応

収まり図

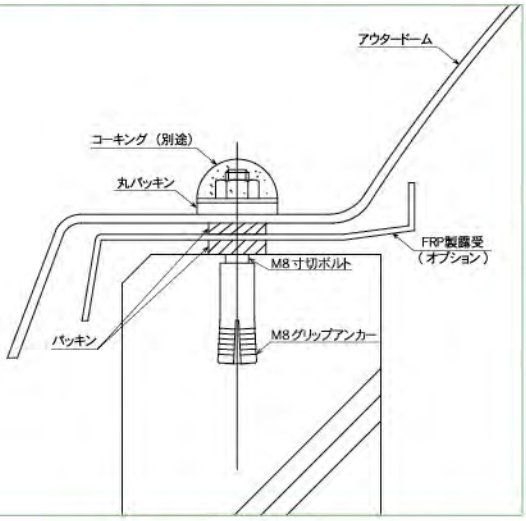

主要寸法・外観図

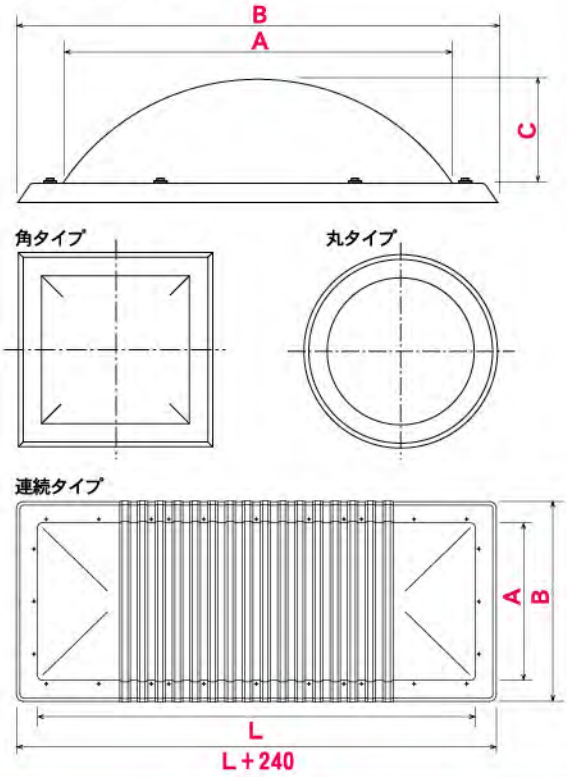

固定式ドーム

固定枠 角タイプ

HSNACドーム固定枠は、開閉機能を持たない採光機能に特化したスタンダード機種です。角タイプは、シンプルな正方形トップライトでさまざまな外観にマッチします。

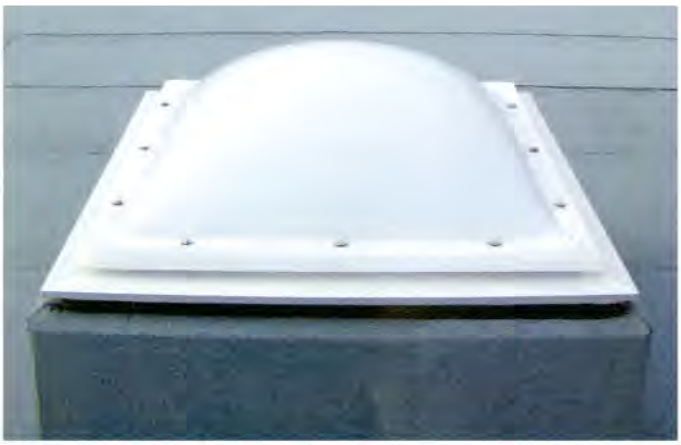

仕様・規格

アクリル乳半
ポリカ乳半

アルミ枠（耐火仕様）

ダブル仕様・複層ダブル仕様
断熱材内貼・二段水切仕様
落下防止ネット・フレーム塗装

諸元(単位/mm) 品番	DKK060	DKK090	DKK130	DKK150	DKK160	DKK200
A 呼称寸法	600	900	1300	1500	1600	2000
B ドーム外寸	740	1040	1440	1640	1740	2140
C 固定枠外寸	840	1140	1540	1740	1840	2240
D ドーム高さ	160	250	350	450	450	450
アクリル元板厚	3.0	4.0	5.0	5.0	5.0	6.0
ポリカ元板厚	3.0	3.0	4.0	4.0	4.0	ー
採光面積(㎡)	0.30	0.72	1.56	2.10	2.40	3.80

※固定枠 角タイプは全サイズ受注生産品です。　※DKK200のトップライトはアクリル乳半のみとなります。
※ダブル仕様・複層ダブル仕様は、角タイプ600・900・1300で選択可能。

収まり図(アルミ枠)

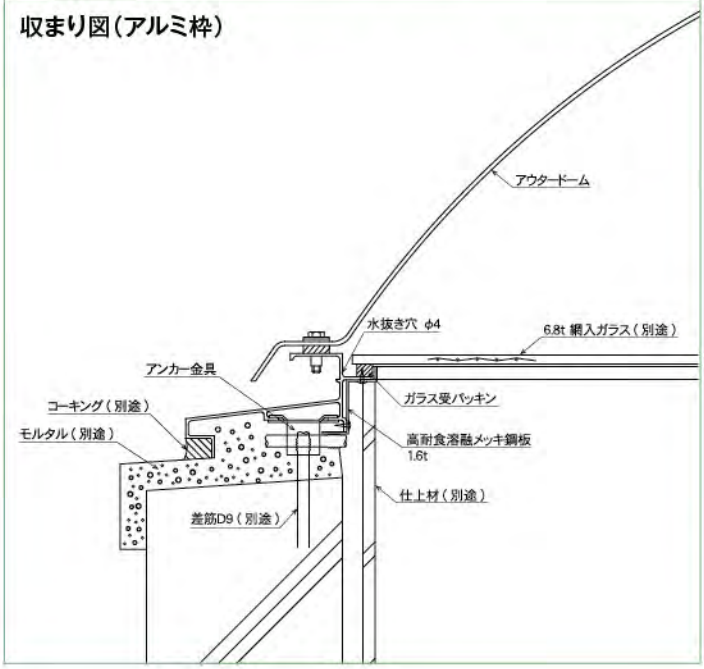

主要寸法・外観図

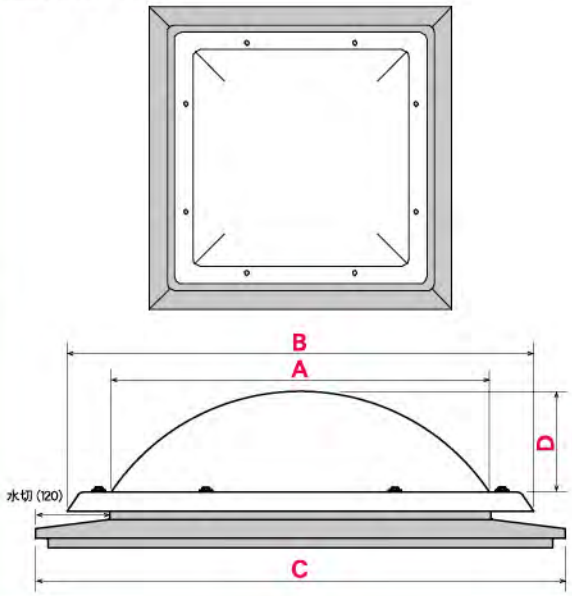

固定式ドーム

固定枠 連続タイプ

HSNACドーム固定枠は、開閉機能を持たない採光機能に特化したスタンダード機種です。
連続タイプは、連続式ユニット方式により100mmピッチで、ご希望の長さのドームを製作可能です。
工場や倉庫などの大型施設にマッチします。

仕様・規格

アクリル乳半
ポリカ乳半

アルミ枠（耐火仕様）

断熱材内貼・二段水切仕様
フレーム塗装

諸元(単位/mm) 品番	DKL060	DKL090	DKL130	DKL200
A 呼称寸法	600	900	1300	2000
B ドーム外寸	740	1040	1440	2140
C 固定枠外寸	840	1140	1540	2240
D ドーム高さ	160	250	350	520
アクリル元板厚	3.0	3.0	4.5	5.0
ポリカ元板厚	3.0	3.0	4.0	4.0
L 長さ	100ピッチでご希望の長さをご指示下さい			

連続タイプの採光面積はP36の「採光・排煙面積一覧」をご参照下さい

※固定枠 連続タイプは全サイズ受注生産品です。

主要寸法・外観図

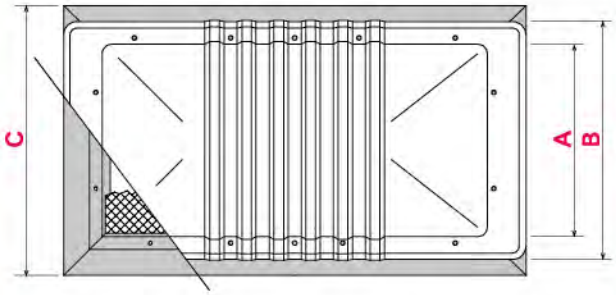

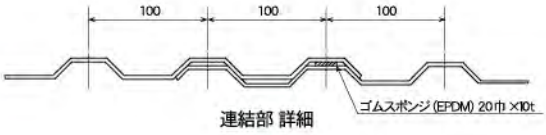

連結部 詳細

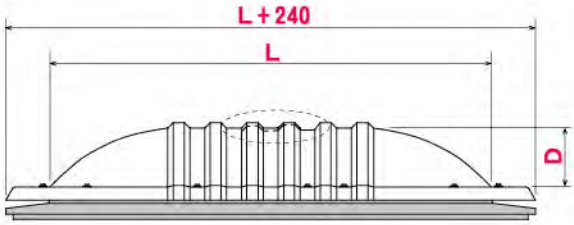

収まり図(アルミ枠)

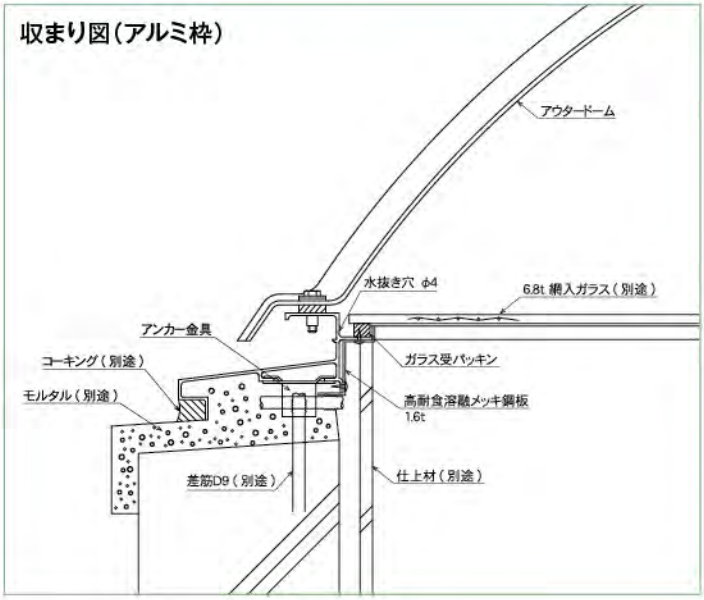

既設トップライト改修例

経年劣化したドーム本体の取替え事例です。

Before

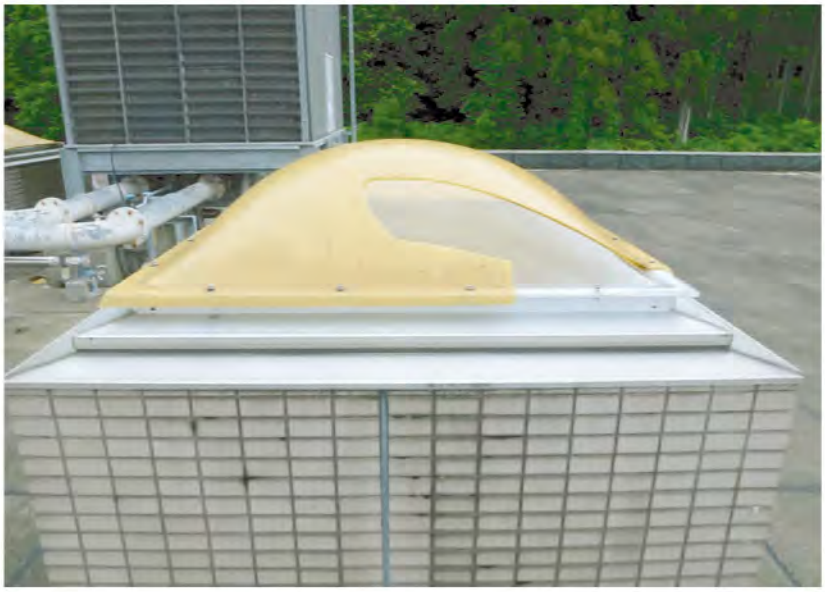

After

材　質：ポリカーボネート
色　：乳半色
サイズ：1300角

※当社では取替え工事は行っておりません。ドーム本体のみ取り扱わせていただきます。予めご承知おきください。

開閉ドーム 点検D

強風時の開閉は極力お避け下さい。
ストッパー部分は両方しっかり固定して使用下さい。
指などを挟まないよう充分にご注意下さい。

開閉ドーム点検口は、通常の屋外点検口に採光機能をプラスした点検口です。
開閉グリップとスライドストッパーで自由な角度で固定でき作業性をアップします。

仕様・規格

アクリル乳半
ポリカ乳半

アルミ枠（耐火仕様はご相談下さい）

二段水切仕様
フレーム塗装

諸元(単位/mm) 品番	DTN060	DTN090
A 呼称寸法	600	900
B ドーム外寸	740	1040
C 固定枠外寸	840	1140
D ドーム高さ	160	250

主要寸法

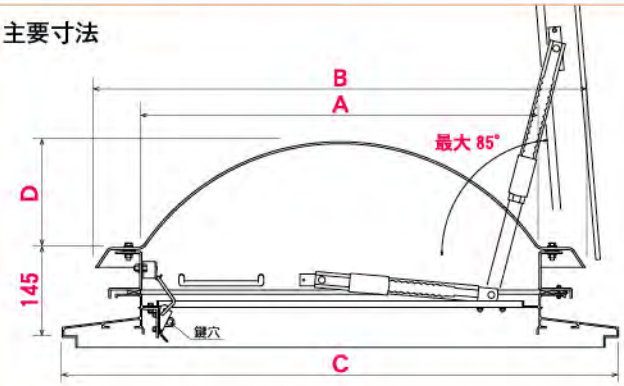

落下防止ネット

落下防止ネットを取り付けることにより落下の危険性は低下しますが
トップライト上には絶対に乗らないでください。

フレーム開口部に70kgの重量物の1.5mからの落下衝撃に耐える金属製メッシュを取り付けることにより、万が一の落下事故を防止します。公共施設などでの安全対策に効果を発揮します。

仕様・規格

	□600用	□900用	□1300用
取付可能機種	DKK060	DKK090	DKK130
	DJP060	DJP090	DJP130
	DBK060	DBK090	DBK130

※連続仕様も可能です。

収まり図

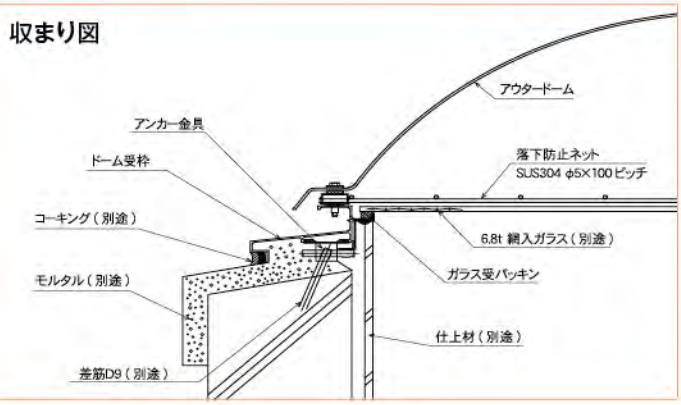

オペレーター 開閉装置

開閉式ドームにオプションで設定できます。
押しボタンを押すことによりトップライト部を開放し、手動（電動）でワイヤーを巻き取ることでトップライト部を閉鎖します。

ハンドルボックス 80-Ⅲ（露出）

手動オペレーター設置例

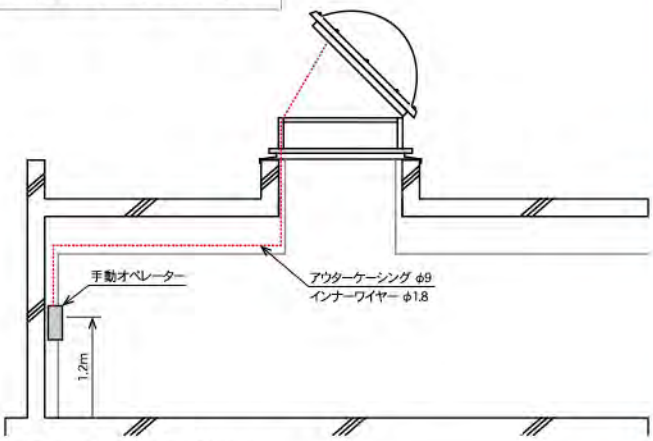

※配管工事は別途工事となります。

電動オペレーター設置例

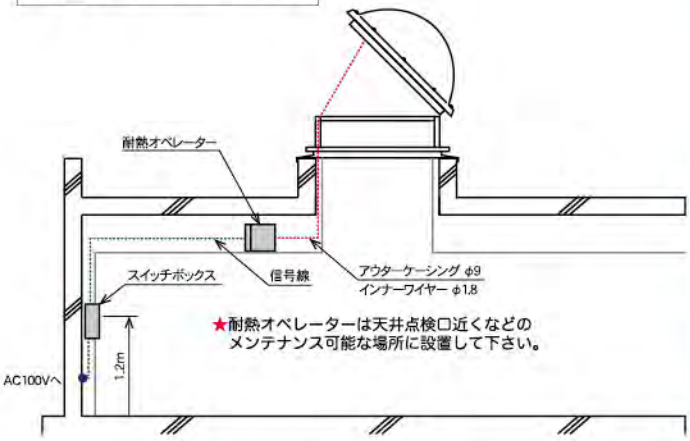

★耐熱オペレーターは天井点検口近くなどのメンテナンス可能な場所に設置して下さい。

※スイッチボックスに予備電源を内蔵しているため停電時の緊急開放が可能です。
※電気配線・配管工事は別途工事となります。

アウターケーシングは、できるだけ直線で最短距離にて張設して下さい。
その際、距離は10m以下、曲がり部は2カ所以内とし、その半径は300mm以上にして下さい。距離や曲がり部がこれより大きい場合は、事前にご相談願います。

仕様・規格

Cablex 手動オペレーター

ハンドルボックス80-Ⅳ（埋込）

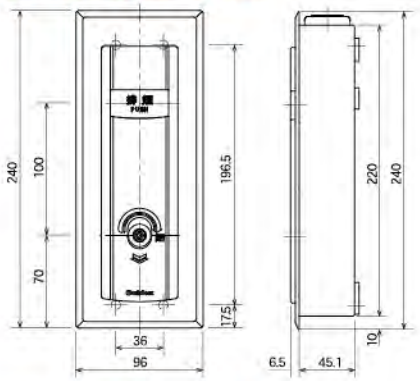

材　質：SUS430
仕　上：焼付塗装
カラー：アーバンホワイト

ハンドルボックス110-Ⅱ（埋込）

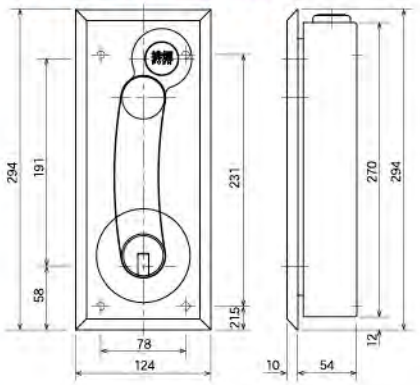

材　質：ZDC
仕　上：焼付塗装
カラー：シルバーメタリック

ハンドルボックス110-Ⅲ（埋込）

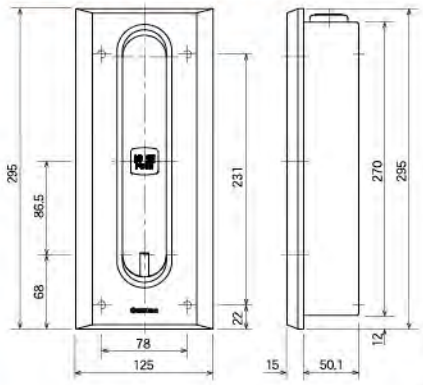

材 質：ポリカーボネートアロイ ZDC2
仕 上：フェース シボ TH-127
ハンドルレバー焼付塗装

※価格は機種毎に異なります。

Cablex 電動オペレーター

予備電源付きスイッチボックス

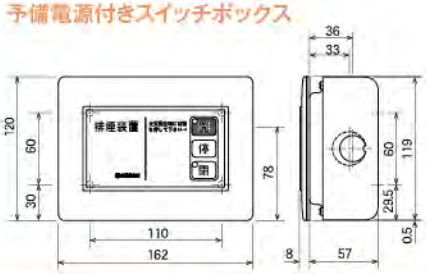

材 質：樹脂製

HSNACドーム 共通部材表

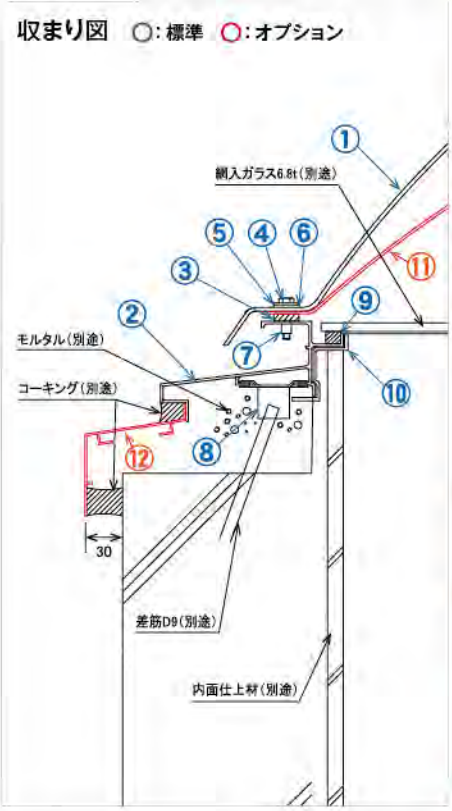

部材名称	材質	規格・仕様
① アウタードーム	アクリル	乳半色
	ポリカーボネート	乳半色
② ドーム受枠	アルミ合金	型材 JISA6063T5
		アルマイト艶消しクリア
③ パッキン	ゴムスポンジ(EPDM)	20W × 10t
④ M6ボルト	SUS304	M6 × 30L
⑤ ワッシャー	SUS304	20φ × 1.0t
⑥ 丸パッキン	ネオプレンゴム	20φ × 3.0t
⑦ 埋込ナット(角型のみ)	アルミ合金	M6(ドーム受枠に取付済)
⑧ アンカー金具	SS400	亜鉛メッキ
⑨ ガラス受パッキン	CRゴム	12W × 10t
⑩ 耐火仕様内貼	高耐食溶融メッキ鋼板	1.6tコーナー溶接無し
⑪ インナードーム	アクリル	透明色(ダブル仕様)
	ポリカーボネート	透明色(ダブル仕様)
		複層板(複層ダブル仕様)
⑫ 二段水切	アルミ合金	型材 JISA6063T5 アルマイトクリア

HSNACドーム 耐火仕様について

現在、トップライト及びトップライトの設置に関しては法律上の明確な規定がないため、法令等に基づく仕様や試験方法、認定等も定められておりません。そのためHSNACドームの耐火仕様につきましては下記の指針に基づいて製作しております。

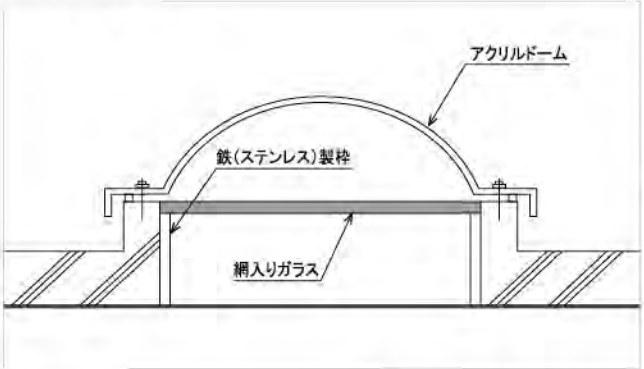

トップライトは通常は明かり採りとして開口部要素が強いが、防火上、耐火上の点から見ると「屋根」として考える必要がある。したがって、法第22条の指定区域内の場合は不燃材料または昭和45年建設省告示第101号に適合する材料を使用すればよいが、法第27条等により耐火建築物を要求される建築物の場合は、主要構造部である屋根として30分耐火以上にする必要がある。

※国土交通省住宅局内建築基準法研究会編「建築基準法質疑応答集」より

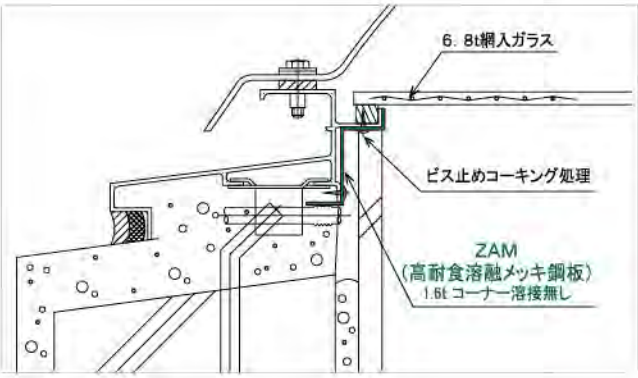

耐火建築物の屋根にトップライトとして「アクリルドーム」等を使用する場合には、図のようにドームのバックアップとして内側に鉄製(ステンレスも含む)枠付網入りガラスを設置するものとする。

※株式会社ぎょうせい 発行「建築物の防火避難規定の解説2005」より

HSNACドームは、これらの規定・指針に基づいて6.8t網入ガラスを1.5tステンレスまたはスチール枠で受ける構造を「30分耐火の屋根」に該当するものとして製作しています。またアルミ枠については、図のように1.6t鋼板を枠に内貼することにより同規定に該当するものとしています。

固定枠連続タイプのフレーム連結

長尺の固定枠連続タイプについてはドームのフレームを連結する必要があるため、HSNACドームではジョイント金具(写真)を使用し、コーキング代を広くもたせることにより連結部の漏水防止を強化しています。また上部カバーを被せることにより、連結部をすっきり目立たなくします。

【ジョイント金具】

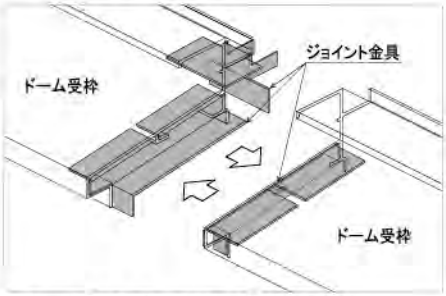

①ドーム受枠の両端に取り付けられたジョイント金具が重なるまで突き合わせます。

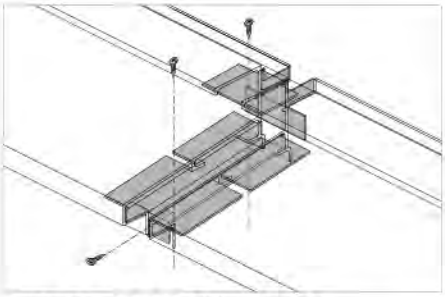

②ジョイント金具の接合部3カ所をビス止め固定します。

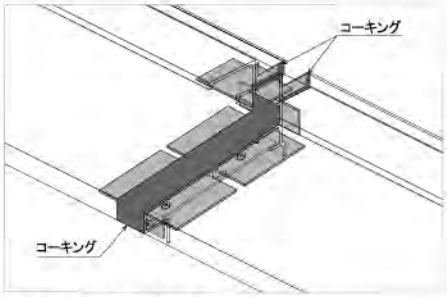

③ジョイント金具の接合部をコーキング処理します。

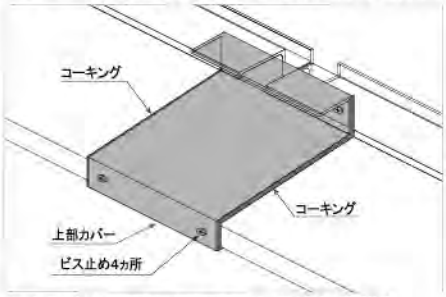

④上部カバーを被せてドーム受枠との間をコーキング処理にて固定します。

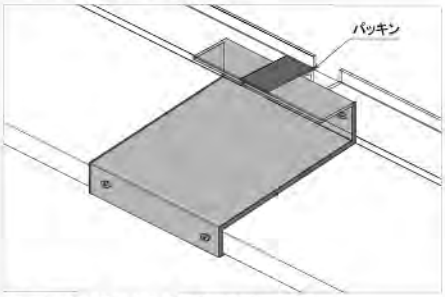

⑤天面にパッキンを貼り付けます。

結露抑制効果　比較グラフ

下記のグラフは、トップライト部とフレーム部それぞれに結露防止オプションを追加した場合の結露発生温度を表したものです。両部分に結露防止オプションを追加することにより効果的に結露を抑えます。

このグラフ値は、ドーム部材ごとの熱伝導率・熱貫流率・熱貫流抵抗値より計算されたものであり、実際の効果を保証するものではございません。設置環境により結露温度は変化致しますのでご了承ください。なお、トップライト部材質のアクリルとポリカーボネートは同条件としています。

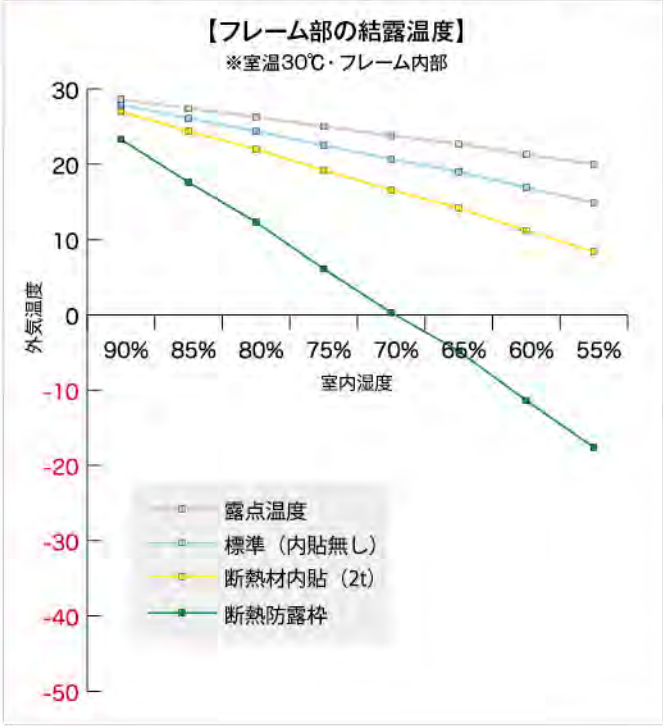

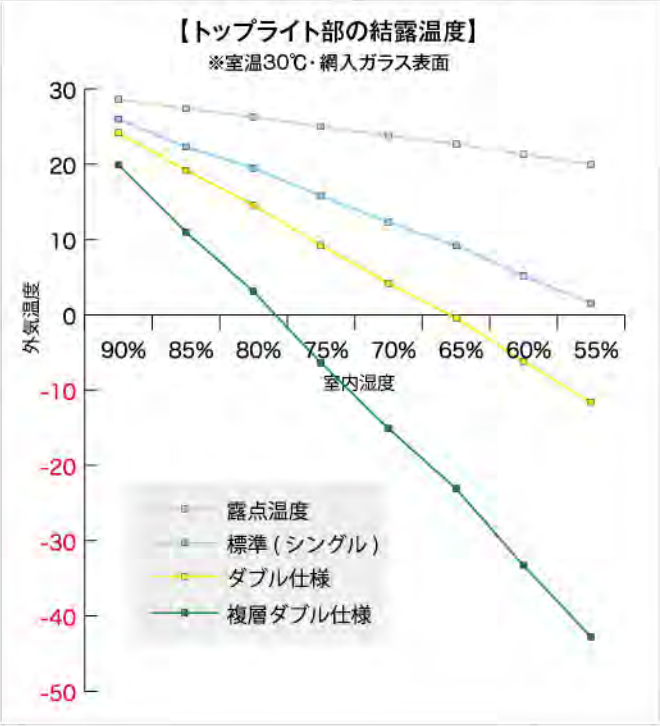

採光・排煙面積 一覧

開閉式ドーム（□：採光面積　□：排煙面積　単位：㎡）

品種／サイズ	DHK排煙枠 角タイプ	DXKクロス排煙枠 角タイプ
□ 600	0.25 0.29	0.25 0.28
□ 900	0.64 0.70	0.64 0.68
□1300	1.44 1.53	1.44 1.50
□1500	1.96 2.07	1.96 2.03
□1600	2.25 2.37	2.25 2.33
□2000	— —	3.61 3.58

品種／サイズ	DHL排煙枠 連続タイプ			DXLクロスアーム排煙枠 連続タイプ			
	W600	W900	W1300	W600	W900	W1300	W2000
L 1000	0.45 0.50	— —	— —	0.45 0.47	— —	— —	— —
L 1500	0.67 0.74	1.08 1.16	1.62 1.72	0.67 0.67	1.08 1.12	1.62 1.74	— —
L 2000	0.90 0.98	1.48 1.54	2.22 2.28	0.90 0.78	1.48 1.42	2.22 2.36	— —
L 2500	1.12 1.25	1.84 1.96	2.82 2.90	1.12 0.89	1.84 1.56	2.82 2.87	4.37 4.29
L 3000	1.37 1.52	2.24 2.38	3.42 3.52	1.37 1.09	2.24 1.86	3.42 3.13	5.17 4.51
L 3500	1.62 1.79	2.64 2.80	3.96 4.14	1.62 1.29	2.64 2.16	3.96 3.51	6.12 5.05
L 4000	1.85 2.03	3.00 3.18	4.56 4.70	1.85 1.40	3.00 2.30	4.56 3.95	6.93 5.59

固定式ドーム（□：採光面積　単位：㎡）

品種／サイズ	DKK固定枠 角タイプ	DJP固定枠 樹脂ピラミッド	DGP固定枠 硝子ピラミッド	DBK断熱防露枠 角タイプ	DVKベンチレーター枠 角タイプ	DZK直付け型 角タイプ	DZM直付け型 丸タイプ
□ 600	0.30	0.30	0.30	0.24	0.30	0.30	0.23
□ 900	0.72	0.72	0.72	0.62	0.72	0.72	0.56
□1300	1.56	1.56	1.56	1.41	1.56	1.56	1.22
□1500	2.10	—	—	—	—	—	—
□1600	2.40	—	—	—	—	—	—
□2000	3.80	—	—	—	—	—	—

品種／サイズ	DKL固定枠 連続タイプ				DSL折版枠 連続タイプ				DZL直付型 連続タイプ		
	W600	W900	W1300	W2000	W600	W900	W1300	W2000	W600	W900	W1300
L2000	1.01	1.61	2.37	—	1.01	1.61	2.37	—	1.01	1.61	2.37
L2500	1.26	1.99	3.00	4.59	1.26	1.99	3.00	4.59	1.26	1.99	3.00
L3000	1.54	2.42	3.62	5.43	1.54	2.42	3.62	5.43	1.54	2.42	3.62
L3500	1.81	2.84	4.18	6.41	1.81	2.84	4.18	6.41	1.81	2.84	4.18
L4000	2.06	3.23	4.81	7.25	2.06	3.23	4.81	7.25	2.06	3.23	4.81

排煙面積 計算方法

垂直開閉式ドームの排煙面積算出方法

SHとSVの面積を比較して、小さい方の面積を排煙面積としています。（アーム・開閉ユニット等の損失分を除く）

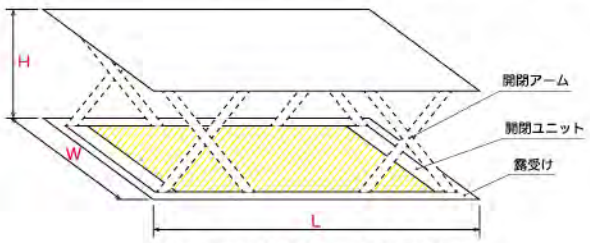

ＳＨ：水平投射面積よる排煙面積

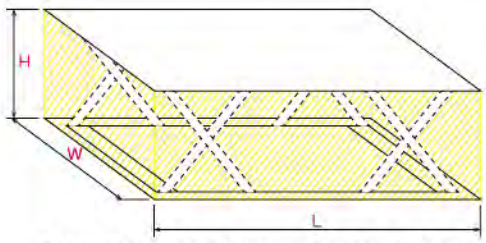

ＳＶ：開口高さによる周囲立面部分の排煙面積

片側開閉式ドームの排煙面積算出方法

水平面の有効開口面積を排煙面積としています。（アーム・開閉ユニット等の損失分を除く）

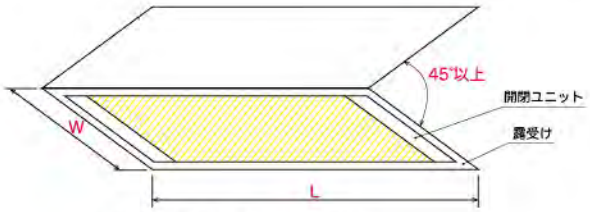

水平投射面積よる排煙面積

※開閉角度が 45°以上であれば、角度による
排煙面積の損失は考慮されません。

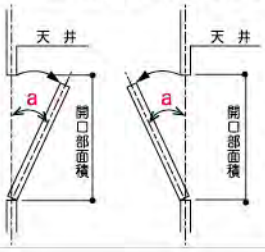

90°≧ａ≧45°のとき
開口部面積＝有効開口面積

※株式会社ぎょうせい 発行
「建築物の防火避難規定の解説 2005」
「排煙上有効な開口部
（自然排煙口）の取扱い」より

使用上のご注意

ドーム製品を安全にお使いいただくために必ずお守りください。

⚠ 危 険　重傷または死亡事故につながる恐れがあります。

- HSNACドームは通常のご使用には十分耐えるよう設計されていますが、重い物を落としたり、特にドームの上に人が乗る行為は破損・転落する恐れがございますので絶対におやめください。
- 設置場所に人が立ち入り可能と思われる場合は、躯体の高さを高くしたり、防護柵や落下防止ネットの設置をするなど安全には充分ご注意ください。
- スイッチ・オペレーター等の電気機器の分解・改造は絶対にしないでください。感電や火災等の危険性があります。
- ドーム開閉時には手などを挟まれる可能性がありますので充分ご注意ください。

⚠ 注 意　製品の破損につながる恐れがあります。

- ドーム本体は樹脂でできていますので、割れやヒビなどの破損やボルト等の締め付けのチェックは定期的に行ってください。
- オペレーターの付近に開閉操作を妨げるような物を置かないようにしてください。非常時の開放操作が出来なくなる恐れがあります。
- トップライト部に雪が積もった場合は雪下ろしを行ってください。放置しておくと雪の重みにより、トップライト部や開閉機構の破損に繋がる恐れがあります。
- トップライト部の汚れは、希釈した中性洗剤を使用し、柔らかい布やスポンジで軽く洗い流してください。強くこするとキズが付く恐れがあります。また中性洗剤以外の使用は、樹脂の劣化を早める恐れがありますのでご注意ください。

製品のご注文・お問い合わせは

NACs
日本真空化学株式会社

〒910-3145　福井県福井市串野町 20-22
TEL 0776-83-1484　FAX 0776-83-1282
URL https://www.s-shinku.co.jp

このカタログに記載の仕様等は改善のため、予告なく変更する場合がございますのでご了承下さい。
このカタログは印刷物のため、実際の製品と色が異なる場合がございます。